Serie 2, Máquina de lavar loiça totalmente integrável, 45 cm
SPV2HKX02E

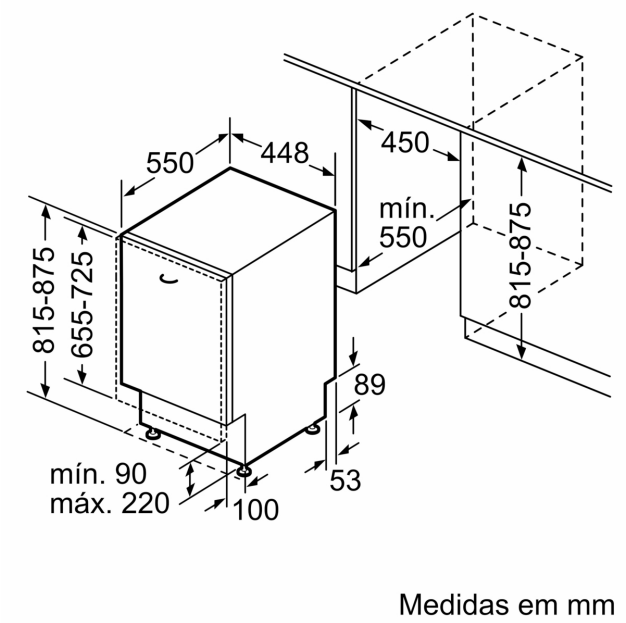

Medidas em mm

